BOSTON székcsalád

Professzionális irodai ülésmegoldás: hazai gyártással,
személyre szabott kivitelben, nyolcszoros garanciával.

Árgarancia

Árajánlataink a megállapodott szolgáltatások teljes ellenértékét tartalmazzák, így garantáljuk, hogy nincsenek apróbetűs, rejtett költségek.

Teljesítési garancia

Az árajánlatunkban, illetve a megrendelés -visszaigazolásunkban megadott feltételek maximális tiszteletben tartásával teljesítünk.

Jótállási garancia

Legkevesebb 3 éven keresztül térítésmentesen végezzük a székek garanciális javítását.

Szervizelési garancia

A garanciaidő után is vállaljuk - korrekt díj ellenében - a székek szakszerű karbantartását, javítását.

Tartóssági garancia

Minősített beszállítók magas minőségű alkatrészeiből készülnek a székek, így azok tényleges használati ideje bőven túlmegy a jótállási időn.

Utánszállítási garancia

Garantáljuk, hogy 12 hónapon belüli pótrendelés esetén ugyanolyan terméket szállítunk.

Személyreszabhatósági garancia

E termékek alkatrészei csereszabatosak, ezért az opciós extrafelszereltségek garantáltan szerelhetők az egyéni igények alapján megkomponált széktípushoz.

Környezetbarát termék garancia

A termékcsalád minden tagja legalább 20%-ban újrahasznosított és 70%-ban újrahasznosítható anyagokból készült, környezetbarát termék.

Választható felszereltség (opció):

- memóriahabos üléspárna a combok és a fenék terhelésének csökkentése érdekében
- fokozott oldaltartású (kagylósított) ülés
- szabályozható keménységű üléspárnázat (Energy Free Comfort, EFC-D rendszer)
- magas kopásállóságú szövet és műbőr, vagy akár valódi bőr kárpitok
- ülés és támla eltérő kárpittal is rendelhető
- szabályozható deréktámasz a gerinc személyre szabott megtámasztása érdekében
- fejtámla a nyakizmok tehermentesítésére (e modellhez ez csak az átlagnál magasabb személyeknek javasolt!)
- kartámasz a vállizmok tehermentesítésére, az alapértelmezett 2D karfa helyett 3D, 4D
- krómozott acél vagy műanyag lábkereszt (alumínium helyett)
- egyedi méretű gázlift az ülésmagasságtartomány módosítására
- padlókímélő parkettagörgő, 50 vagy 65 mm méretben
- fékezhető vagy önfékező görgő
- 36 helyett 60 hónap jótállás

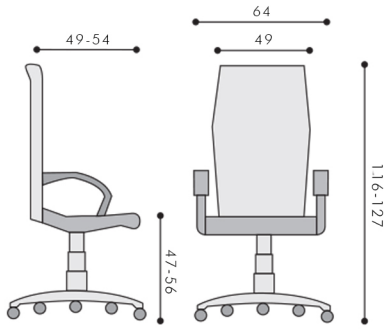

A hátat teljes hosszában, a nyakkal bezárólag megtámasztó támla és a derék vonalában kidomborodó deréktámasz biztosítja a gerincoszlop ergonomikus alátámasztását. A személyre szabhatóságot biztosítja az alapértelmezett ülésmélység állítási lehetőség, míg a presztízst a polírozott alumínium lábkereszt emeli az átlag fölé. Szemmel láthatóan magas beosztásúak számára készült, a nagy komfortot és a tekintélyt egyszerre kínáló forgószék.

FT63
fejtámla

BOSTON H

extra

Választható felszereltség (opció):

- ülésmélység állítás 5 fokozatban, az eltérő lábhossz szerinti személyreszabás érdekében
- magas kopásállóságú kárpitok
- ülés és támla eltérő (színű) kárpittal, vagy oldalszegély eltérő színben
- fejtámla a nyakizmok tehermentesítésére (fejfájások egyes típusai megelőzhetők ezáltal)
- kartámasz a vállizmok tehermentesítésére az alapértelmezett 2D karfa helyett 3D, 4D, vagy akár fix karfa
- elegánsabb polírozott alumínium lábkereszt
- padlókímélő parkettagörgő, 50 vagy 65 mm méretben
- fékezhető vagy önfékező görgő
- 36 helyett 60 hónap jótállás

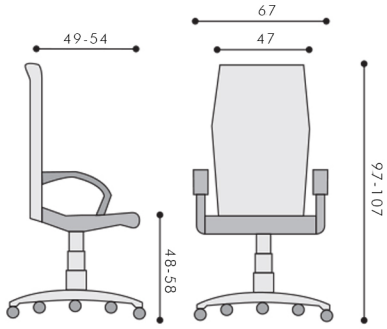

A edge angol szó, jelentése 'él, szeglet'. A BOSTON család jellegzetessége a letisztult, egyenes és párhuzamos vonalvezetés, e sarkos jellemvonást maximalizáltuk az edge változatban. A szokásosnál keményebb szivacsozás is a feszesség alapelve szerint való, és a kárpit varrása is kiemeli a formajelleget, így e változatban a lehető legteljesebben jut kifejezésre a modern, szögletes formaterv.

BOSTON edge standard

BOSTON 24

A BOSTON 24 az átlagosnál jóval nagyobb teherbírású: terhelhetősége egyrészt 110 kg helyett 140 kg-ig biztosított, másrészt akár 24 órás használatnak kitett mukahelyekre is alkalmas, erre utal a névben szereplő 24-es szám. Alapértelmezett felszereltsége a legmagasabb kopásállóságú kárpit, a polírozott alumínium lábkereszt, a puha támfelületű, állítható karfa, az extra teherbírású gázlift és a padlókímélő futófelületű görgők.

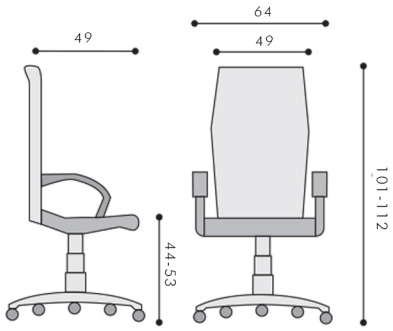

Választható felszereltség (opció):
- fejtámla a nyakizmok tehermentesítésére
- 24 helyett 36 hónap jótállás

XXL

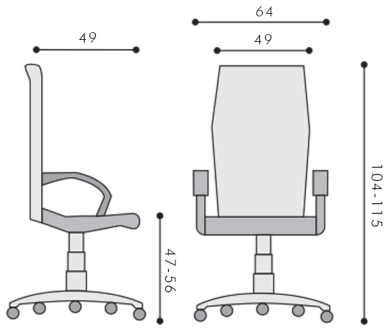

Választható felszereltség (opció):

- memóriahabos üléspárna a combok és a fenék terhelésének csökkentése érdekében
- ülésmélység állítás 5 fokozatban, az eltérő lábhossz szerinti személyre szabásért
- szabályozható deréktámasz a gerinc személyre szabott megtámasztása érdekében
- fejtámla a nyakizmok tehermentesítésére
- alapértelmezett 2D kartámasz helyett 3D, 4D
- alumínium vagy krómozott acél lábkereszt
- parkettagörgő
- 36 helyett 60 hónap jótállás

Ez a BOSTON székcsalád alap-, azaz sztenderd modellje. A Boston Standard székre és az egész Boston kollekcióra egyaránt jellemzők: letisztult, szögletes forma, állítható rugózási keménységű, több ponton rögzíthető szinkron mechanika.

Minden Boston forgószék rendelkezik állítható magasságú karfával is. Magától értetődően az alap felszereltség része egy standard class-3 gázlift is, amely által biztosított az alkatnak megfelelő ülésmagasság beállítása, továbbá a komfortot növelő rugózás.

BOSTON
standard

FT58
fejtámla

FT62
fejtámla

BOSTON
extra

Az elmúlt 10 év statisztikái alapján ez a változat bizonyult a Boston-család legnépszerűbb tagjának. A Standardhoz képest az Extra változat alapértelmezett többlete az állítható ülésmélység és az aluínium lábkereszt. Ezeken felül persze további extrák is választhatók.

Választható felszereltség (opció):
- memóriahabos üléspárna a combok és a fenék terhelésének csökkentése érdekében
- fokozott oldaltartású (kagylósított) ülés
- szabályozható keménységű üléspárnázat (Energy Free Comfort, EFC-D rendszer)
- extra magas kopásállóságú kárpitok
- ülés és támla eltérő (színű) kárpittal, vagy oldalszegély eltérő színben
- szabályozható deréktámasz a gerinc személyre szabott megtámasztása érdekében
- fejtámla a nyakizmok tehermentesítésére
- alapértelmezett 2D kartámasz helyett 3D, 4D
- krómozott acél vagy műanyag lábkereszt
- padlókímélő parkettagörgő, 50 vagy 65 mm méretben
- fékezhető vagy önfékező görgő
- 36 helyett 60 hónap jótállás

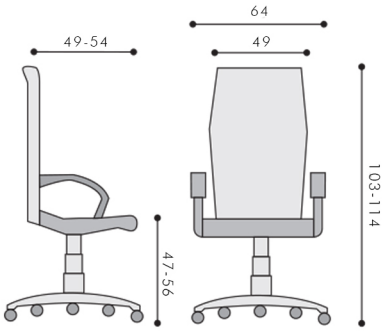

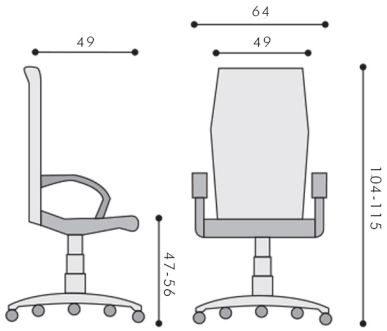

A Boston Smart a család gazdaságos változata, a Boston forgószékekre jellemző alap értékekkel rendelkezik, de csak a szükséges minimális mértékben. A lényeg: azonos alváz, takarékos felszereltség.

Választható felszereltség (opció):
- magas kopásállóságú szövet, műbőr kárpitok
- ülésmélység állítás 5 fokozatban
- alapértelmezett 2D kartámasz helyett olcsóbb fix, vagy több funkciós 3D, 4D karfa
- krómozott acél lábkereszt
- parkettagörgő

BOSTON

smart

A NORTON szék a Boston-család hálós 'rokona'. A háló (angolul net) mint a modern irodaszékek alapanyaga kb. 20 éve merült föl, szélesebb körben. Elterjedése jelenleg is zajlik, méghozzá egyre fokozódó ütemben. A népszerűség oka, hogy a háló anyaga rendkívül strapabíró, rugalmasan idomul bármely testalkathoz, tökéletes szellőzést biztosít, és nem utolsó sorban áttetszősége könnyeddé teszi. Emellett a modern minimalizmus eszméjét is megvalósítja, mivel anyagtakarékos: faváz, szivacs és kárpit nélkül is biztosítja a funkciót, sőt!

Választható felszereltség (opció):

- magas kopásállóságú textil- és műbőr kárpitok
- memóriahabos üléspárna
- fokozott oldaltartású (kagylósított) ülés
- ülésmélység állítás 5 fokozatban
- kartámasz az alapértelmezett 2D karfa helyett 3D, 4D
- padlókímélő parkettagörgő, 50 vagy 65 mm méretben
- 36 helyett 60 hónap jótállás

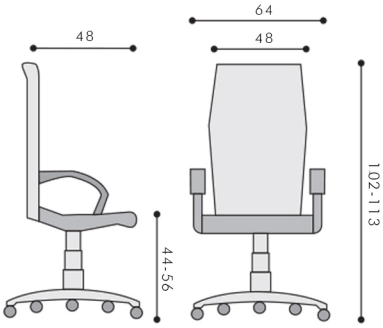

NORTON net

A Boston forgószékek mellé, velük azonos stílusban kétféle tárgyalószéket kínálunk, mindkettőt magasfényű, krómozott acél vázzal. A szánkótalpas /S változat szerkezetéből fakadó kellemes ringással veszi le lábáról az embert, továbbá praktikuma, hogy rakásolható. A 4L változat pedig négy szilárd lábon álló, extra stabil ülőalkalmatosság, megnövelt teherbíró képességgel. Közös jellemzőjük a kartámasz, és az időtlen eleganciát kölcsönző vonalvezetés.

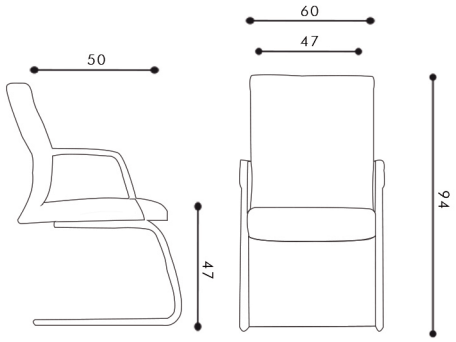

BOSTON/S

Választható felszereltség (opció):
- magas kopásállóságú textil- és műbőr, vagy valódi bőr kárpitok
- 36 helyett 60 hónap jótállás

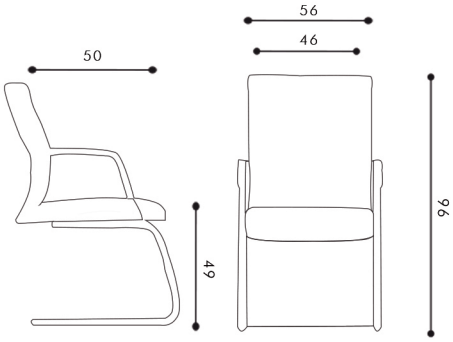

BOSTON 4L

A kiadványban szereplő fotókon, az alap felszereltségű terméktől eltérően, választható opciós kiegészítők is szerepelhetnek.

FELSZERELTSÉG MÁTRIX

	BOSTON H extra	BOSTON edge standard	BOSTON 24	BOSTON extra	BOSTON standard	BOSTON smart	NORTON net
szinkron mechanika 3 rögzítési pozícióval	+	+	+	+	+	+	+ (5 poz.)
állítható magasságú háttámla	+	+	–	+	+	–	–
gázliftes magasságállítás	+	+	+	+	+	+	+
ülésmélység állítás 5 fokozatban	+	V	–	+	V	V	V
állítható 2D karfa	+	+	+	+	+	+	+
állítható 3-4D karfa (opció)	V	V	V	V	V	V	V
szögletes műanyag lábkereszt	V	+	–	V	+	+	+
polírozott alumínium lábkereszt	+	V	+	+	V	V	V
parkettagörgők puha futófelülettel (opció)	V	V	+	V	V	V	V
fejtámla (opció)	V	V	V	V	V	V	V
szabályozható deréktámasz (opció)	V	V	V	V	V	V	+
memóriahabos párnázatú ülés (opció)	V	–	–	V	V	V	V
kárpit kopásállósága: 100.000 martindale ciklus	V	V	+	V	V	V	V
teherbírás maximum 110 kg	+	+	–	+	+	+	+
jótállási idő: 3 év	+	+	V	+	+	+	+
jótállási idő: 5 év	V	V	–	V	V	V	V
≥20%-ban újrahasznosított anyagokból készült	+	+	+	+	+	+	+
≥70%-ban újrahasznosítható, környezetbarát termék	+	+	+	+	+	+	+

+ alap felszereltség V választható - nem elérhető funkció

Ajánlás

A BOSTON irodaszék családot a legnagyobb hazai irodaszékgyártó állítja elő, e székek termékkínálatának kiemelt tagjai, melyek legfontosabb közös jellemzője a magas fokú ergonómia és személyre szabhatóság.

Eltérően a vegyes kiskereskedésekben kapható, egyszerűbb, általában csak napi 1-3 órás használatra javasolt, úgynevezett home-office termékektől, ezeket a forgószékeket professzionális irodai használatra, és kifejezetten egész napos terhelésre tervezték.

Úgy tartjuk, hogy a keményen dolgozó embernek jogos az igénye, hogy professzionális munkaeszközökkel végezhesse munkáját. Ez kiemelten méltányolandó akkor, ha a munka - eszköz - a személyes forgószék - nem csak a teljesítményre, hanem egyúttal az illető egészségére is közvetlen befolyással bír.

Ezért hivatásunknak tekintjük, és készek vagyunk a munkaszékekkel kapcsolatos valamennyi használati (pl. fejtámla, padlókímélő görgők, memóriahabos párnázat) és küllemi igény maximális kielégítésére.

Antares Hungary Kft.
termékfejlesztő csapata

ANTARES
INTERNATIONAL